G80 / G80S

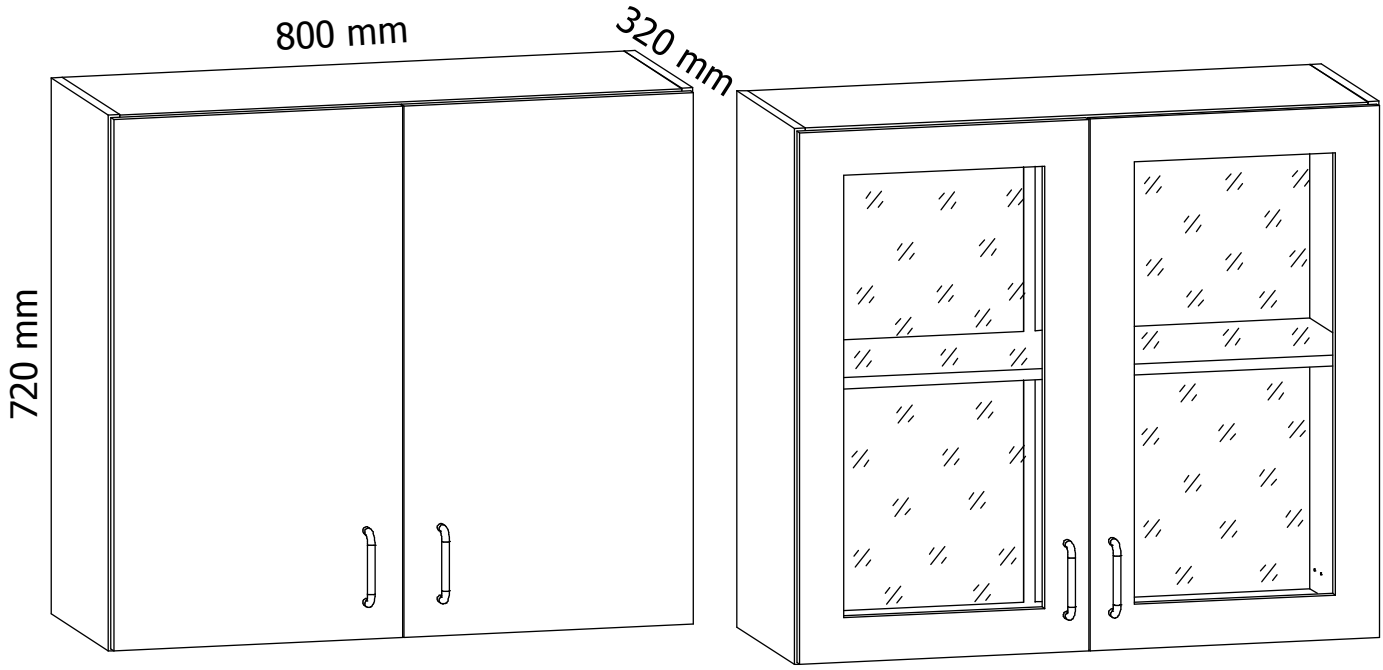

PL: INSTRUKCJA MONTAŻU
EN: ASSEMBLY MANUAL
CZ: PŘÍRUČKA PRO MONTÁŽ
SK: PRÍRUČKA PRE MONTÁŽ
DE: MONTAGEANLEITUNG
SR: UPUTSTVO ZA INSTALACIJU

G80 / G80S

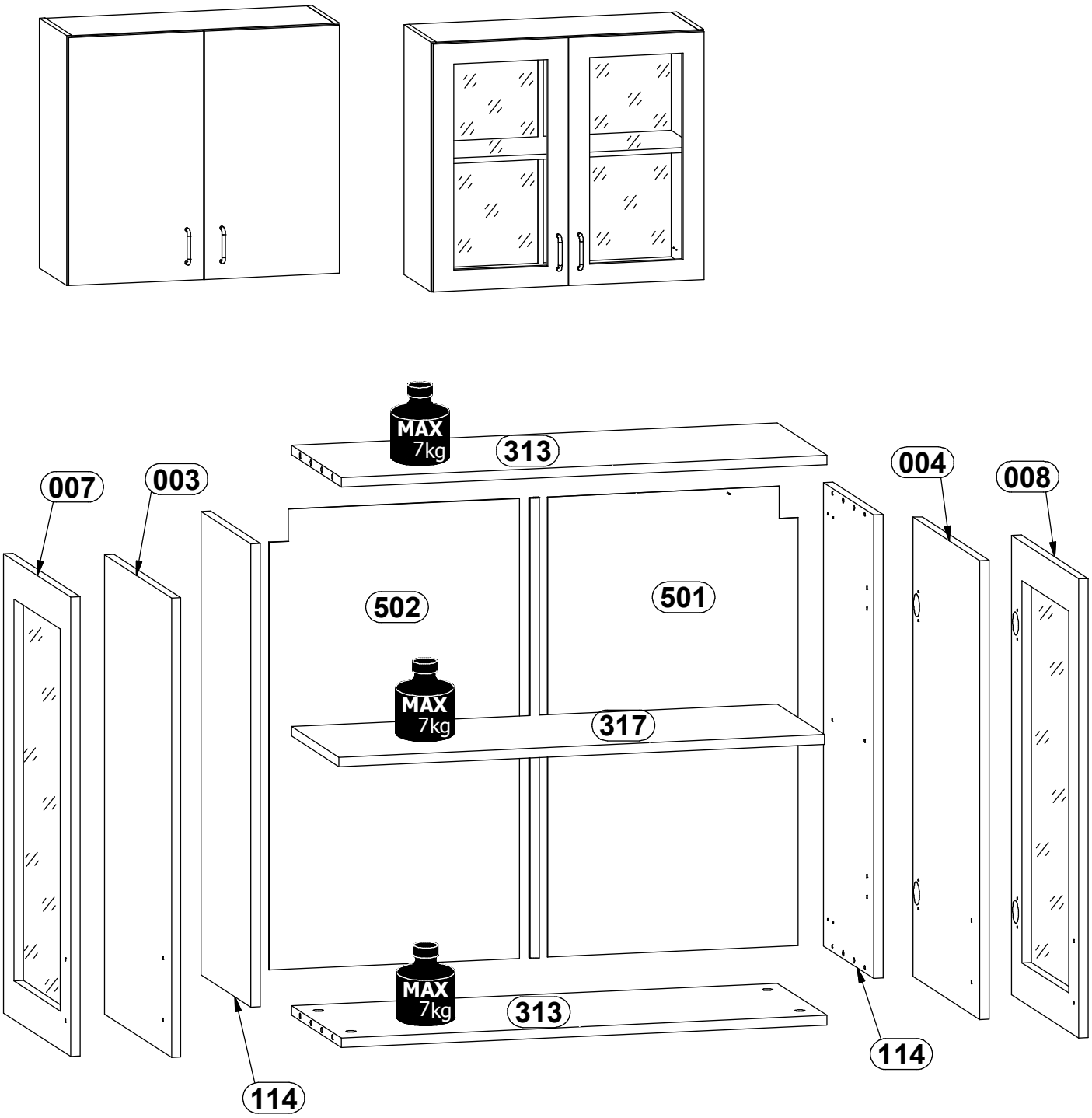
MAX
7kg
313
007
003
004
008
502
501
MAX
7kg
317
MAX
7kg
313
114
114

A x8 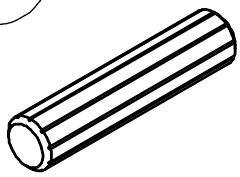 Ø8x35mm	B x8 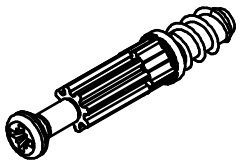	C x8 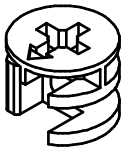 Ø15x12mm	E x4 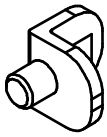
G x30 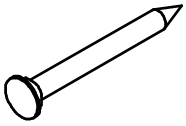	H x1 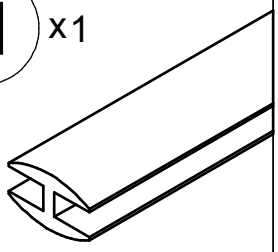 715 mm	M x2 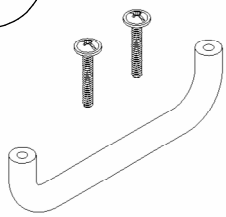	N1 x2 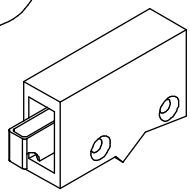
N2 x2 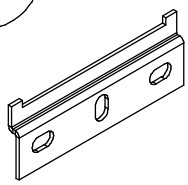	W2 x8 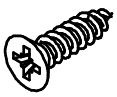 Ø3,5x16	W8 x4 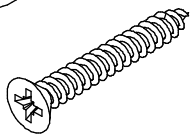 Ø4x30mm	Y x8 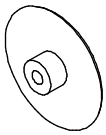 Ø18 mm
Zc x4 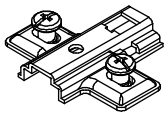 Zc-1 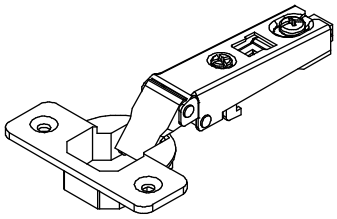 Zc-2			

1

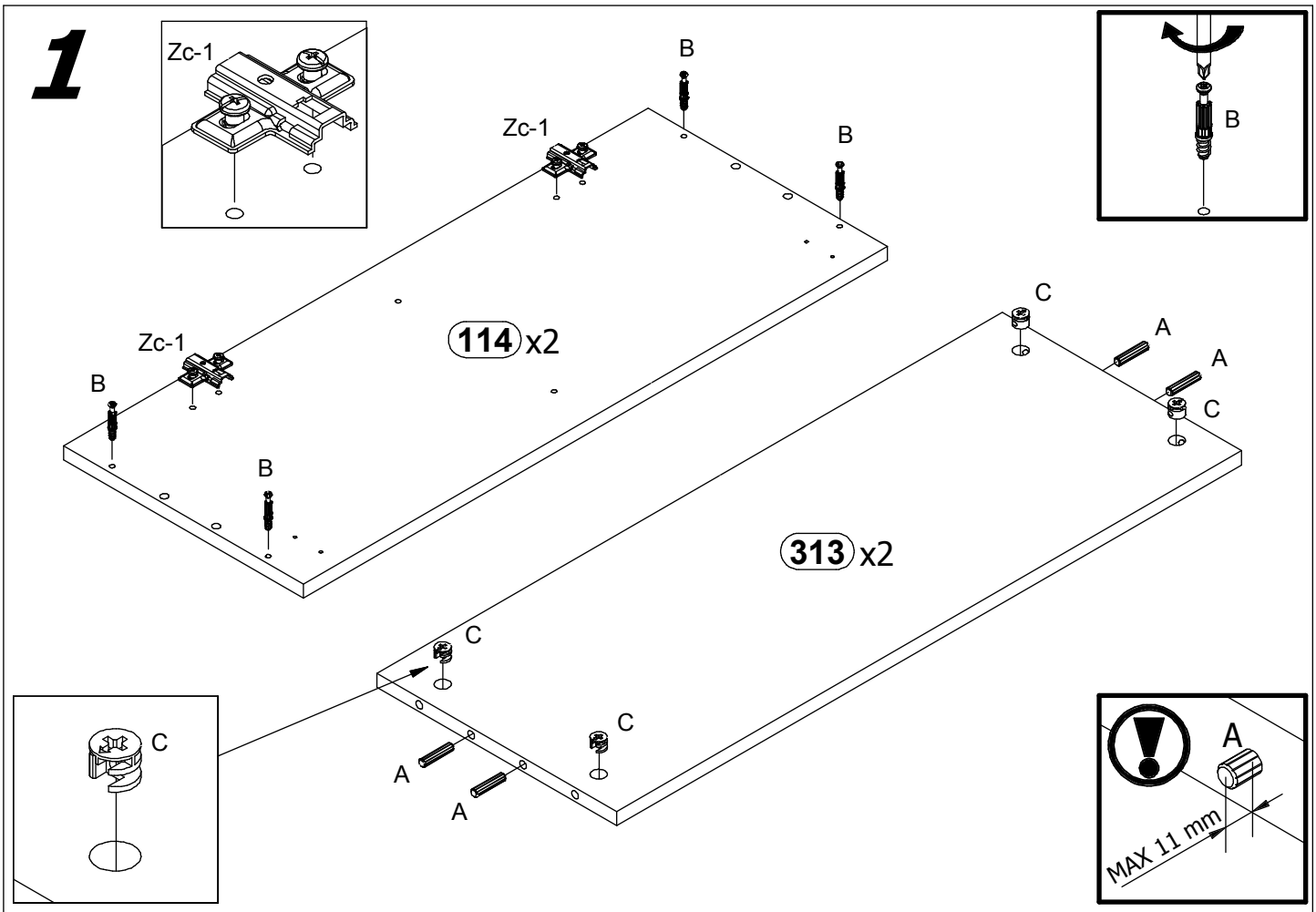
Zc-1
B
Zc-1
B
B
Zc-1
114 x2
B
B
C
A
A
C
313 x2
C
C
A
A
C
A
MAX 11 mm

2

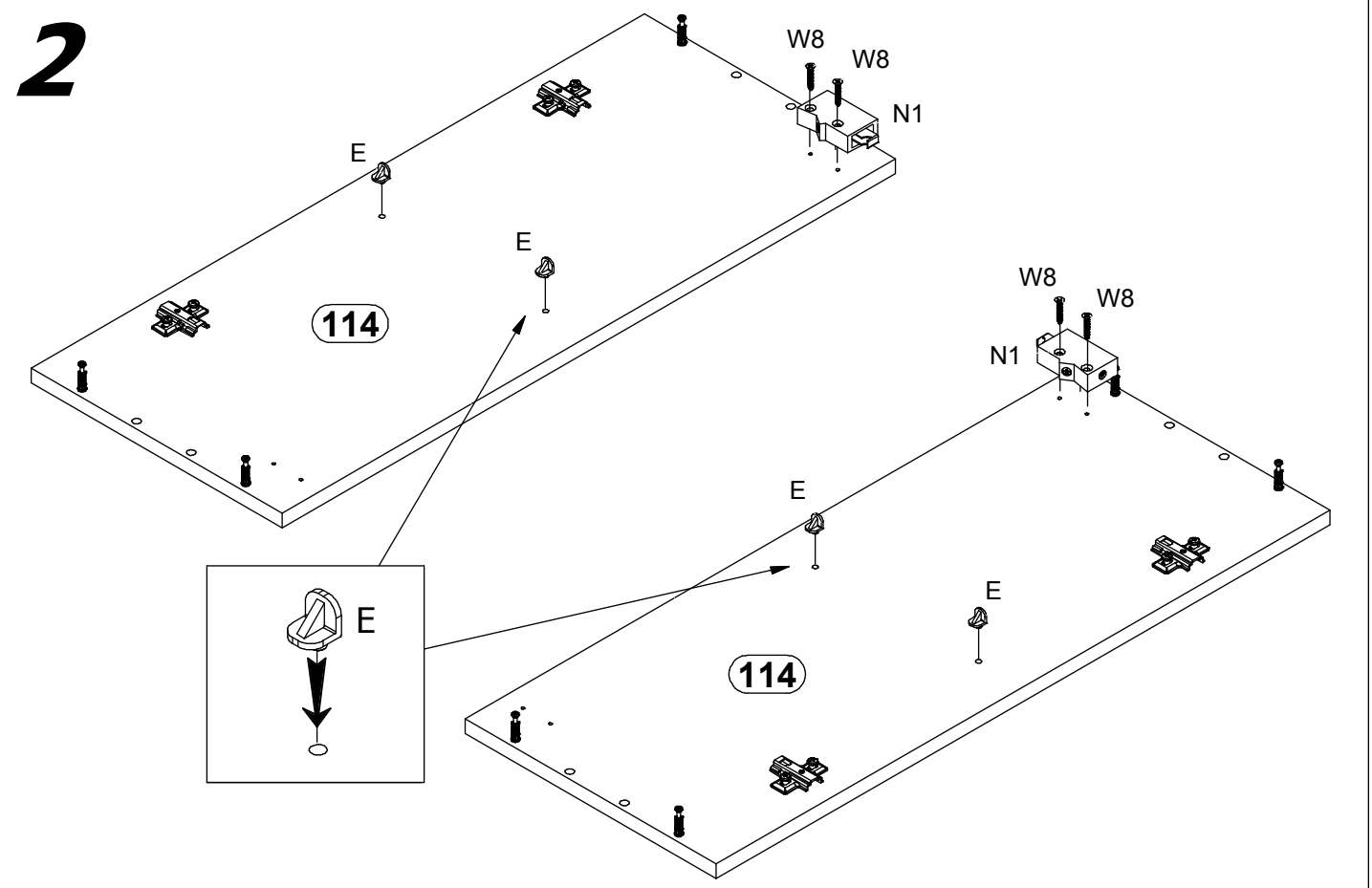
W8
W8
N1
E
E
114
W8
W8
N1
E
E
114
E

3

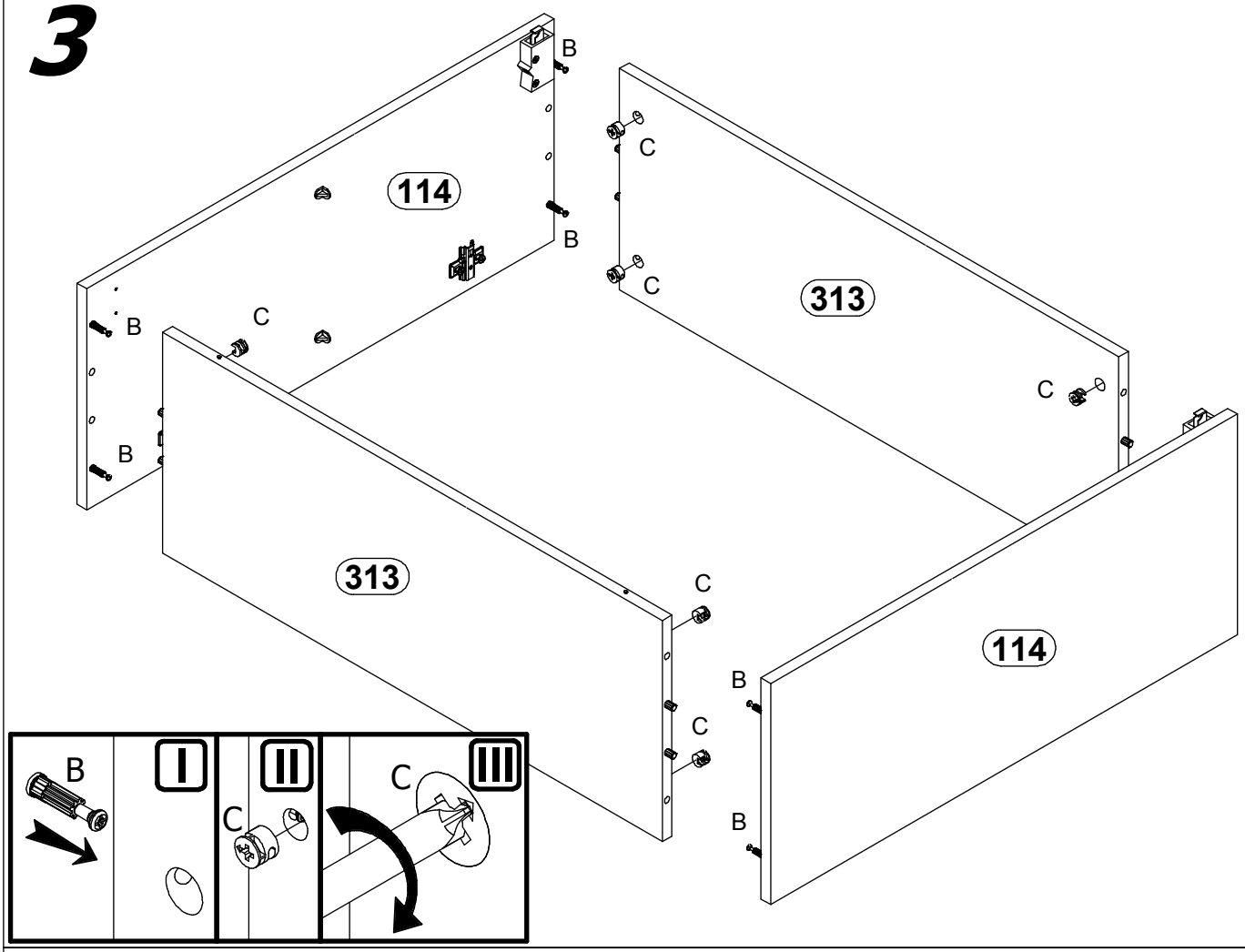

4

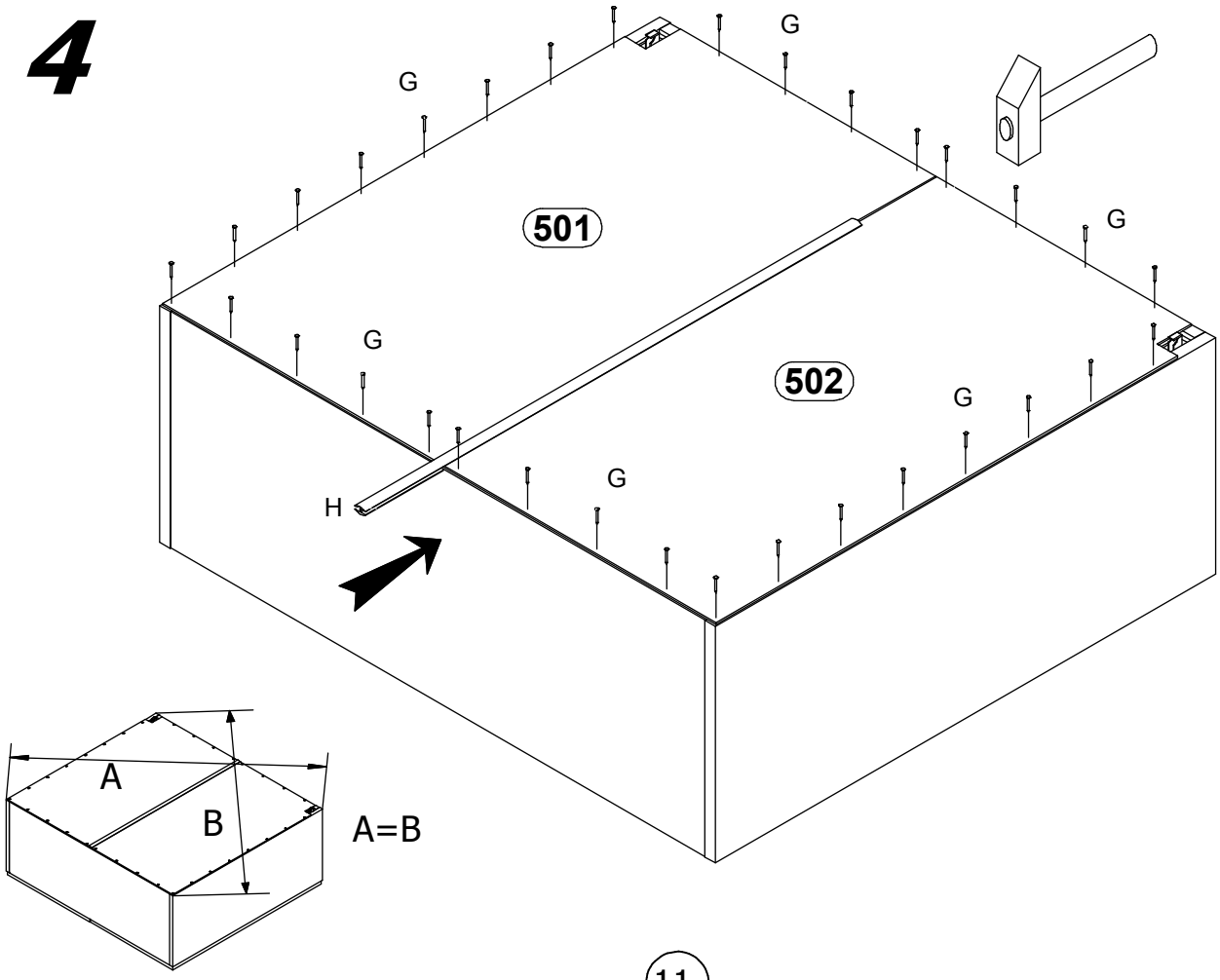

5

Zc-2

317

Zc-2

003/007

004/008

W2

Zc-2

W2

Zc-2

Zc-2

M

M

6

N1

N2

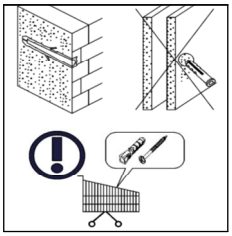

7

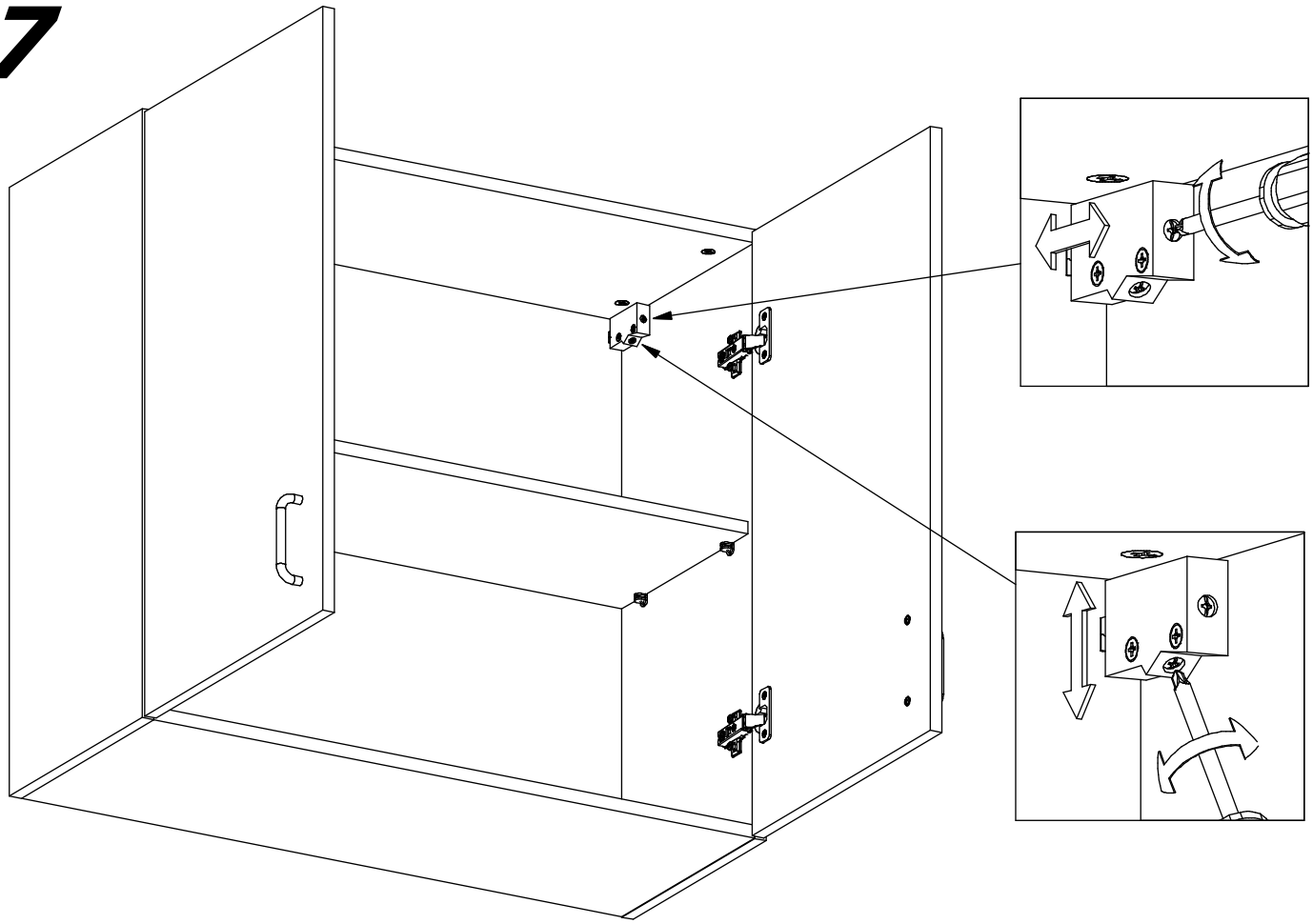
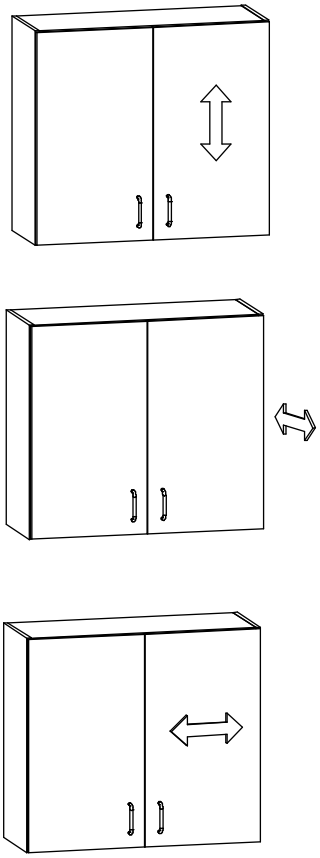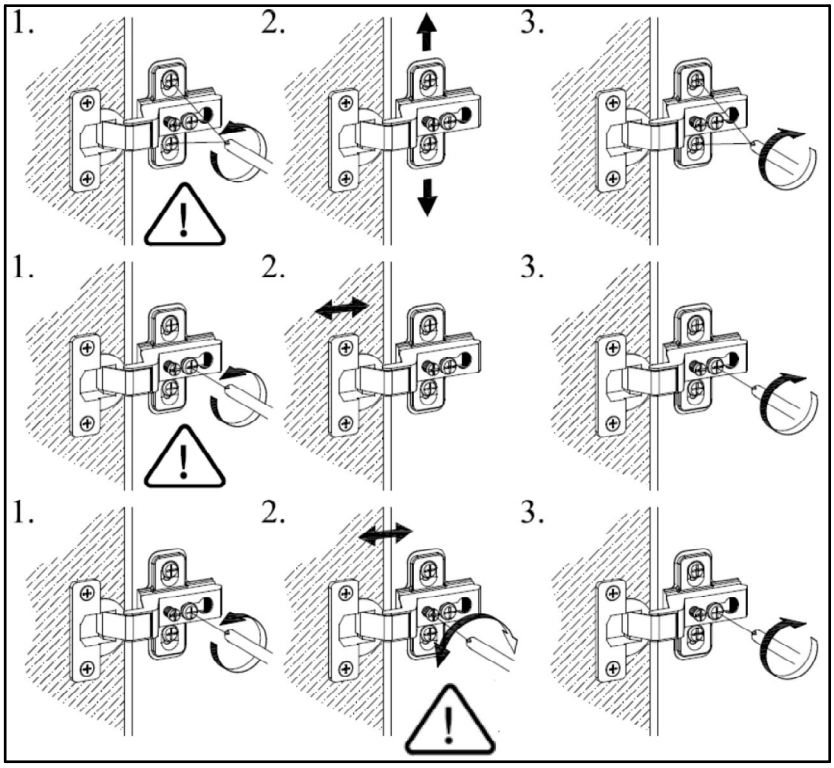
8